SAGOLA
an Elcometer company

Pistola de succión / Suction spraygun

SAGOLA 3300GTO

edición 02

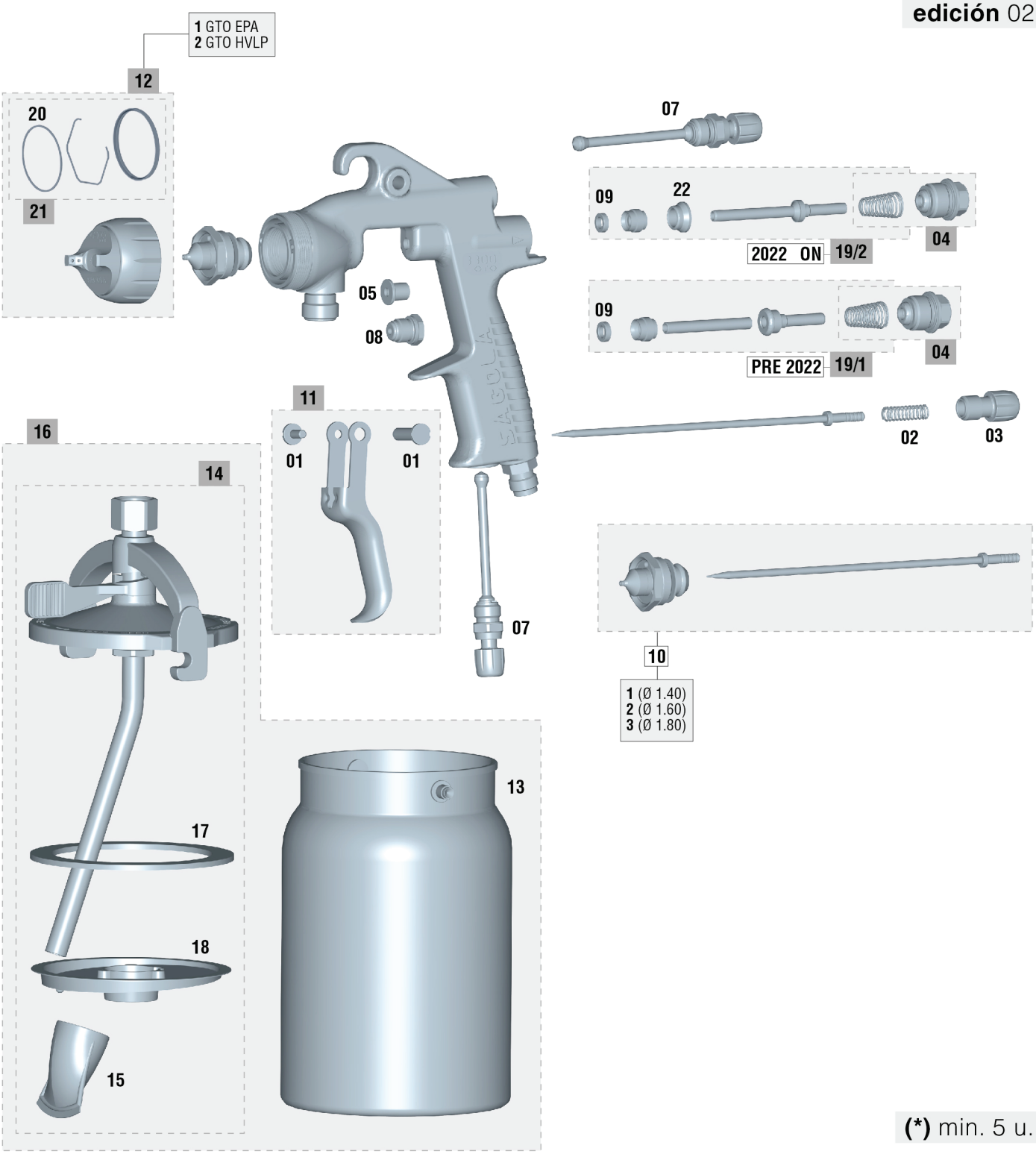

(*) min. 5 u.

Nº	Código	Ud.
01	56418429	1
02	56410072	1
03	57810342	1
04	56418701	1
05	51910608	1

Nº	Código	Ud.
07	56415254	2
08	57212211	1
09	56418494	1
10/1	10011181	1
10/2	10011182	1

Nº	Código	Ud.
10/3	10011183	1
11	56418637	1
12/1	56418645	1
12/2	56418658	1
13	56412320	1

Nº	Código	Ud.
14	56416402	1
15	56418014	1
16	56418074	1
17	56418509	1
18	56418013	1

Nº	Código	Ud.
19/1	56418664	1
19/2	56418669	1
20	56418682	1
21	56418679	1
22	54110012	1

Este dibujo no es la lista de materiales
This drawing is not the bill of materials
Ce schèma n'est pas la liste de materiaux

Diese Zeichnung ist nicht die Stückliste
Este desenho não é la lista de materiais
Questo disegno non è la distinta base